matachana

IVC- und Käfigsysteme

EasyCage® für Ratten

RECYCELBARES, NACHRÜSTBARES EINWEG-KÄFIGSYSTEM

EasyCage für Ratten ist ein recycelbares, nachrüstbares Einweg-Käfigsystem, das zusammen mit dem NexGen IVC-Gestell für Ratten von Allentown verwendet werden kann. Da es sich um ein Einweg-Käfigsystem handelt, entfallen beim Einsatz von EasyCage die Käfigaufbereitung sowie der Autoklaviervorgang und es wird somit zur Rationalisierung der Arbeitsprozesse in der Tierhaltung beigetragen. Gleichzeitig werden die Leistung und Ergonomie erhöht. Der Energieverbrauch wird reduziert und das Hygienemanagement vereinfacht.

- Alle Kunststoffkomponenten werden dekontaminiert und gebrauchsfertig geliefert.
- Nach der Montage können die EasyCages direkt in einem NexGen IVC-Gestell für Ratten platziert und sofort benutzt werden!
- Nach Beendigung der Nutzungsdauer wird die Einstreu entfernt und der Käfig kann recycelt oder entsorgt werden. Das Einsetzen und Entfernen von Käfigen könnte nicht einfacher sein, da nach der Nutzung keine weitere Bearbeitung erforderlich ist.

MASSGESCHNEIDERTE LÖSUNGEN FÜR IHRE FORSCHUNG

KOMPONENTEN

IVC-SYSTEM

- Betriebssteuerung im Über- oder Unterdruck
- Abluftkammer immer im Unterdruck gegenüber dem Raum
- Für 30, 35, 60 und 70 Käfige erhältlich
- Das gesamte Gestellsystem und die Käfige sind bis zu 134 °C[1] autoklavierbar und können chemisch sterilisiert werden
- Kunststoff-Gleitschienen aus Polysulfon mit Federdruck-Käfigverriegelung mit Kopplungsanzeige
- Ergonomische, mit einem einzigen Finger betätigte Bewegungskopplung mit Verriegelungsautomatik-Funktion
- Edelstahlrollen mit 127 mm Durchmesser mit grauen Polypropylen-Rädern mit versiegelten Kugellagern und vier Bremsen mit Fußbetätigung
- Horizontale, ausbaubare Luftführungen mit zwei am Gestell fixierten Endkappen aus Kunststoff zur einfachen Reinigung
- Rückwärtige Abluft- und Zuluftkammern für einseitige IVCs oder Abluft- und Zuluftkammern auf der gleichen Seite für doppelseitige IVCs
- 100 mm breite vertikale Zuluft- und Abluftkammern mit großen Zugangsklappen an der Rückseite und am Boden
- Verschweißte Rahmenkonstruktion aus Edelstahl 304, Verwendung von Vierkant- sowie Rechteck-Konstruktionsrohren
- Luftrohre der Käfige aus Edelstahl 304
- Automatische Wasserversorgung erhältlich
- Kennzeichnungsetiketten für Reihen und Säulen
- Kennzeichnungsetiketten mit Modellnummer und Seriennummer
- Mit allen Konfigurationen der EcoFlo™-Gebläse kompatibel
- Mit WiVarium Plus™ und Wi-Com Vantage™ kompatibel
- Mit der Gesundheitsüberwachung von Tierkolonien Sentinel™ EAD® kompatibel
- Mit der Zähllösung Wi-Com Sensus™ RFID kompatibel
- Kombigestell-Option bietet Platz sowohl für NexGen Rat 900 und 1800 Käfige (Ausführungen für 15 und 30 Käfige erhältlich)
- Eignet sich sowohl für NexGen wiederverwendbare und EasyCage® Einweg-Käfigsysteme

1 Bitte teilen Sie Allentown zusätzliche Informationen wie Zykluszeit und Druck mit, damit wir Ihnen bestätigen können, dass die Einstellungen die Gestelle oder ihre Komponenten nicht beschädigen. Sentinel ist eine Handelsmarke von Allentown, LLC. EAD ist eine eingetragene Handelsmarke von Charles River Laboratories, Inc.

KÄFIGSYSTEM

EasyCage Käfigschale für Ratten
- Aus recycelbarem, BPA-freiem PET
- Bodenfläche: 916 cm²
- Einstreuoptionen: NestPak® ALPHA-dri® oder corn cob
- Schnappverschluss mit EasyCage Käfighaube für Ratten
- Versiegelter Luftversorgungsfilter, der die Mikroumgebung bewahrt

EasyCage Käfighaube für Ratten
- Aus recycelbarem, BPA-freiem PET
- Zwei integrierte Flaschenmulden
- Schnappverschluss mit EasyCage Käfigschale für Ratten
- Versiegelte Abluftfilter, die die Mikroumgebung bewahren

EasyCage Futterraufen für Ratten
- Erhältliche Futterraufen:
  - Recycelbares Aluminium
  - Edelstahl-Gitterdeckel
- Füllmenge: 798 g
- Nach einem Käfigwechsel wiederverwendbar

EasyCage Kartenhalter
- Recycelbares PVC
- Eignet sich für die Abmessungen 76 mm x 102 mm oder 76 mm x 127 mm
- Lässt sich in den EasyCage Käfighaube für Ratten einschieben

EasyCage Wasserversorgung
- Recycelbare, BPA-freie PET-Flaschen
- Gereinigtes Wasser
- Zwei mal 300 ml Füllmenge (leere Flaschen ebenfalls erhältlich)
- Automatische Wasserversorgung erhältlich

NestPak Einstreu
- ALPHA-dri oder 100 g corn cob (x2)
- 3-in-1-Lösung: Einstreu, Nestmaterial und Enrichment
- Reduziert Staubpartikel und Allergene in der Luft
- FDA-zugelassenes Papier, enthält eine große Menge Einstreu
- Sicher für Autoklavieren und Bestrahlen

Alle Kunststoffkomponenten werden dekontaminiert und gebrauchsfertig geliefert

KOMPONENTEN

Standardkäfigsystem
298 mm x 226 mm x 441 mm | 1080 g, Bodenfläche: 916 cm²

FLASCHE

- 300 ml | 340 g, Artikel 228333-1 (x2)
  (Leere Flasche optional erhältlich:
  Artikel 228333-4-R | 23 g)

KÄFIGHAUBE

- Käfighaube ohne Mulde
  298 mm x 122 mm x 441 mm | 172 g
  Artikel 229796-1-R

- Halber Gitterdeckel
  298 mm x 122 mm x 441 mm | 172 g
  Artikel 229796-2-R

KARTENHALTER

- Eignet sich für die Abmessungen
  76 mm x 102 mm oder
  76 mm x 127 mm | 23 g
  Artikel 228539-V

GITTERDECKEL/FUTTERRAUFE

- Edelstahl-Gitterdeckel
  Füllmenge: 798 g
  282 mm x 107 mm x 399 mm | 594 g
  Artikel 229611

- Aluminiumdeckel*
  Füllmenge: 798 g
  283 mm x 105 mm x 399 mm | 567 g
  Artikel 229951

NESTPAK®

- ALPHA-dri® oder 100 g corn cob (x2)

KÄFIGSCHALE

- Käfigschale,
  298 mm x 164 mm x 441 mm | 254 g
  Artikel 229799-R (ohne automatische
  Wasserversorgung – Foto rechts)
  Artikel 229801-R (mit automatischer Wasserversorgung)
  Artikel 126146 für die automatische Wasserversorgung ist
  eine wiederverwendbare Öse erforderlich

* Keine Standardbestellung. Hier gelten Mindestmengenanforderungen. Alle Abmessungen abgebildet (Breite x Höhe x Tiefe). Alle oben gezeigten Komponentendaten sind zum Zeitpunkt der Veröffentlichung korrekt, können jedoch ohne vorherige Ankündigung geändert werden. Bitte konsultieren Sie vor der Bestellung Ihren Verkaufsberater, um die Genauigkeit sicherzustellen.

TECHNISCHE DATEN

Größe	Tiefe (A)	Breite (B)	Höhe[1] (C)	Höhe[1,2] (D)	Matrix		Seiten	Gewichte[3] (bestückt)	Gewichte[3] (unbestückt)	Tierkapazität	Luftwechselrate	Zuluft	Abluft (+)	Abluft (–)	Energie-verbrauch	Wärmelast
	mm	mm	mm	mm	Säule	Reihe		kg	kg			m^3/h	m^3/h	m^3/h	Watt	Watt
127 MM LENKROLLEN																
30	622	1653	1708	1738	5	6	1	227	123	60	60	28,9	22,1	35,7	12,1	10,9
35	622	1653	1961	1990	5	7	1	240	140	70	60	34,0	25,5	42,5	13,8	12,4
60	889	1759	1708	1738	5	6	2	313	144	120	60	59,5	44,2	74,8	21,6	19,4
70	889	1759	1961	1990	5	7	2	347	168	140	60	68,0	51,0	85,0	21,8	19,6

Hinweis: a.) Luftstrom auf Meereshöhe b.) Gestellgewicht ohne Gebläse, Tiere, Einstreu oder Wasserversorgung c.) Luftstromtoleranz ± 10 % d.) Andere Konfigurationen erhältlich.
[1] Die Höhenangaben umfassen die Räder. 247 mm zu den 297 mm für gestellmontierte Gebläse hinzufügen [2] Die Höhenangaben umfassen die abnehmbaren Schienen und Manschetten [3] Alle Gewichtsangaben sind Näherungswerte

HINWEISE

- Lenkrollen mit 127 mm Durchmesser
- Obere Abdeckplatte optional
- Optionale Stoßfänger können Abmessungen verändern
- Mehrere Gebläsekonfigurationen

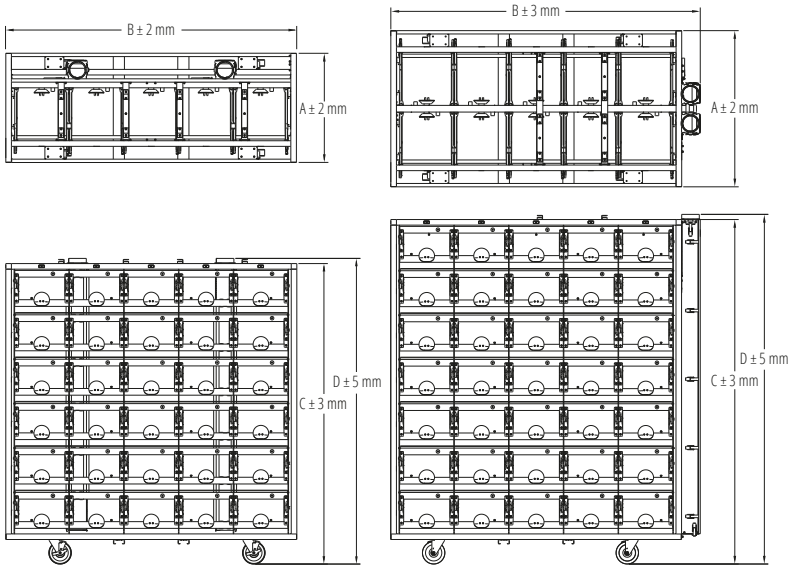

Allentown empfiehlt, dass Projekte, die kritische Anforderungen hinsichtlich Größe, Luftstrom, Wasser oder Stromversorgung haben, über Genehmigungszeichnungen abgewickelt werden, um sicherzustellen, dass alle kritischen Bereiche angesprochen werden und dass hierfür eine Sichtbarkeit für das gesamte Team besteht, einschließlich Mitarbeitern von A&E, MEP und Konstruktion.

TECHNISCHE DATEN

AUSSENABMESSUNGEN

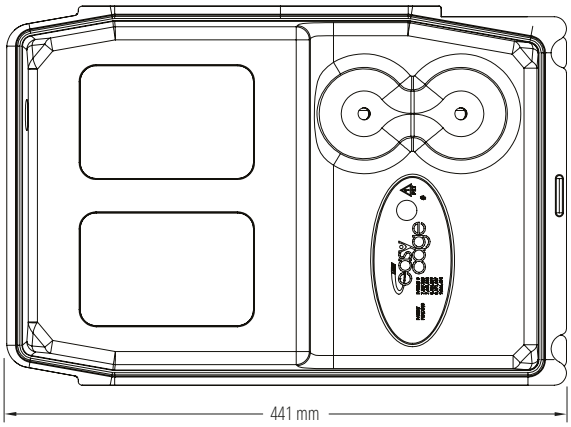

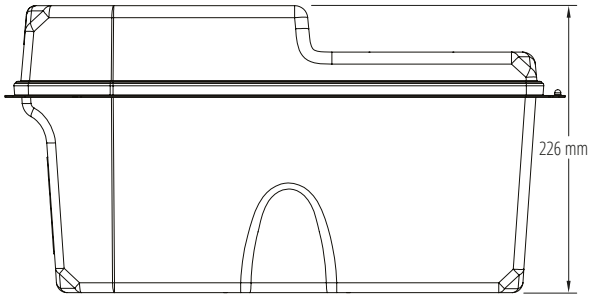

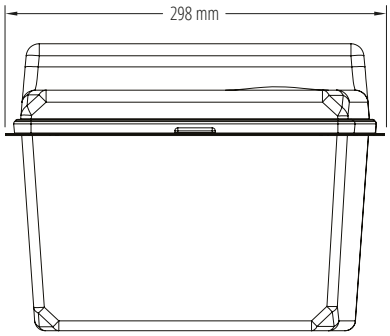

INNENABMESSUNGEN

EDELSTAHL-GITTERDECKEL

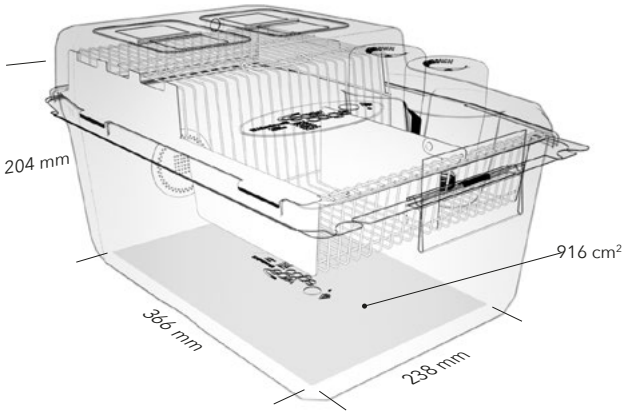

TECHNISCHE DATEN

Beschreibung	Box				Palette			
	Artikel pro Box	Tiefe (A)	Breite (B)	Höhe (C)	Artikel pro Palette	Tiefe (D)	Breite (E)	Höhe (F)
		mm	mm	mm		mm	mm	mm
FLASCHE								
Gefüllt	20	279	356	114	1080	1219	1016	832
Leer	96	495	295	442	3072	1219	1016	1911
KÄFIGHAUBE								
Loch / kein Loch	50	375	635	473	800	1016	1016	2029
KARTENHALTER								
Kunststoff	100	241	203	311	12000	1219	1016	2026
KÄFIGSCHALE								
Leer	25	470	470	343	300	38,00	38,00	1739
Mit Einstreu (corn cob)	25	622	470	343	300	1219	1016	1417
Mit Einstreu (ALPHA-dri)	25	673	470	343	300	1219	1016	1417

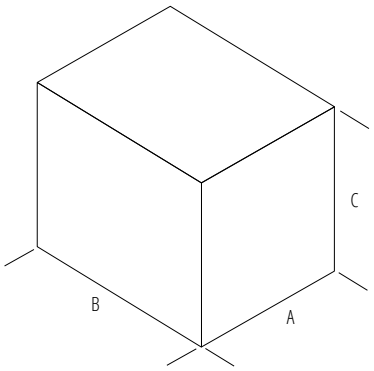

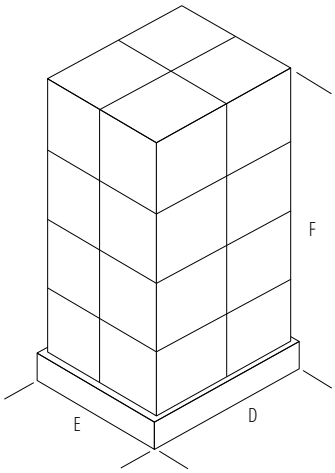

EDELSTAHL-GITTERDECKEL

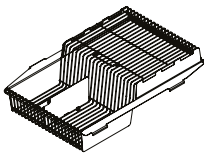

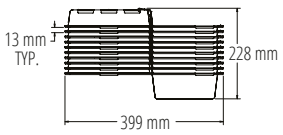

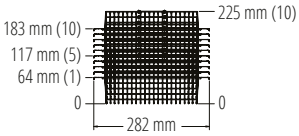
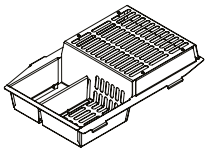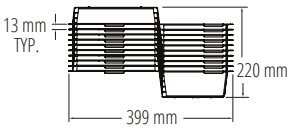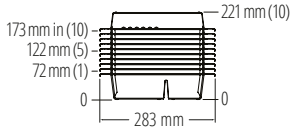
ALUMINIUMDECKEL